1.

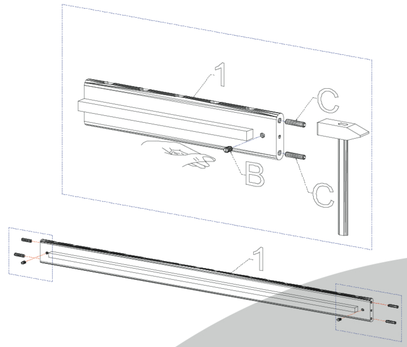

2.

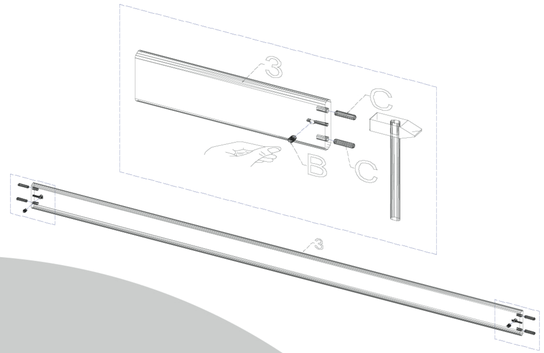

3.

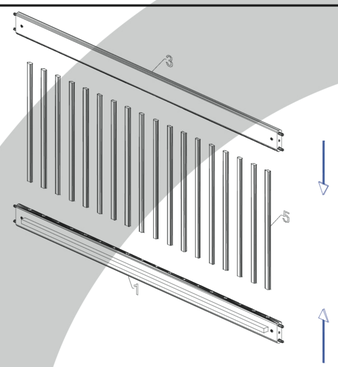

4.

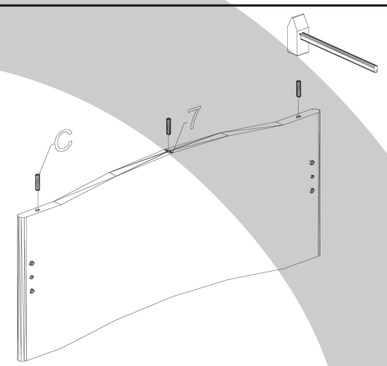

5.

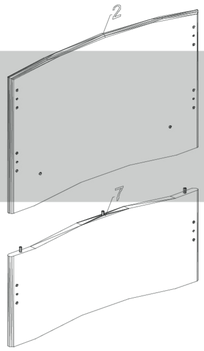

6.

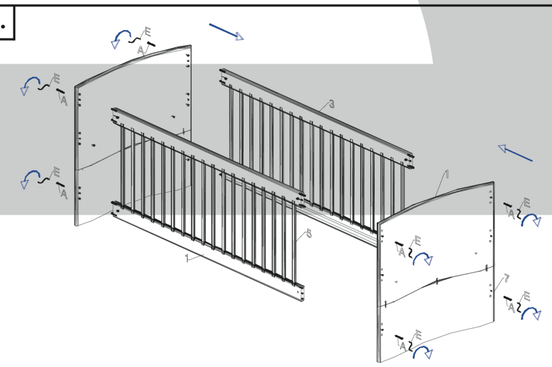

7.

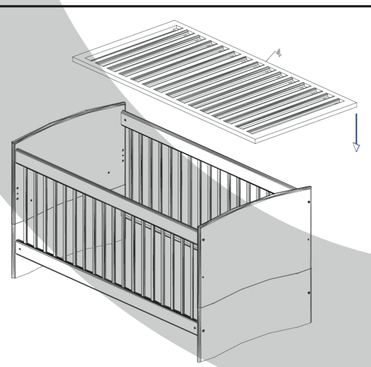

8.

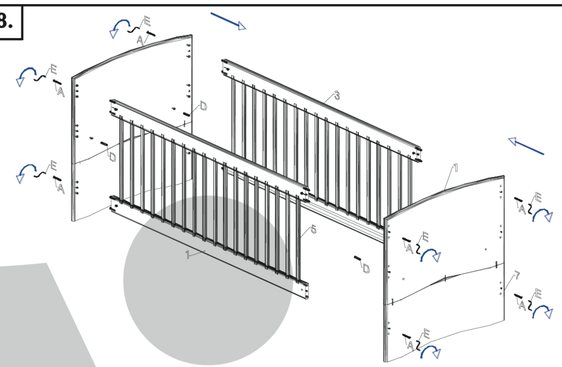

etsberger

1. pozíció

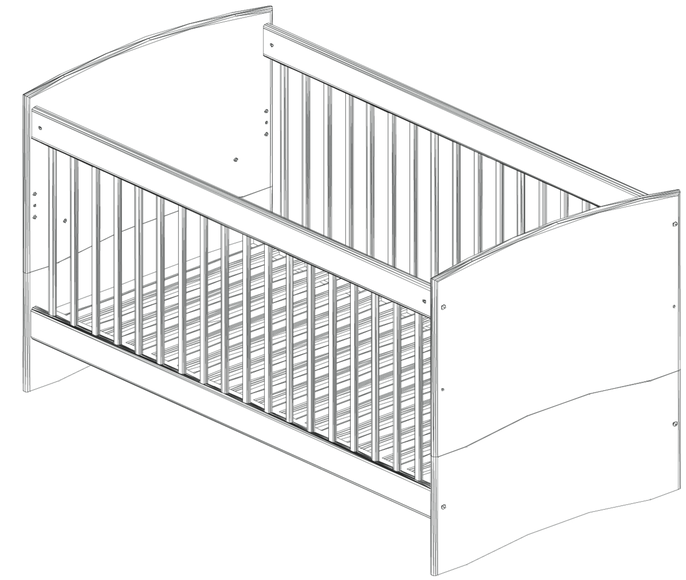

2. pozíció

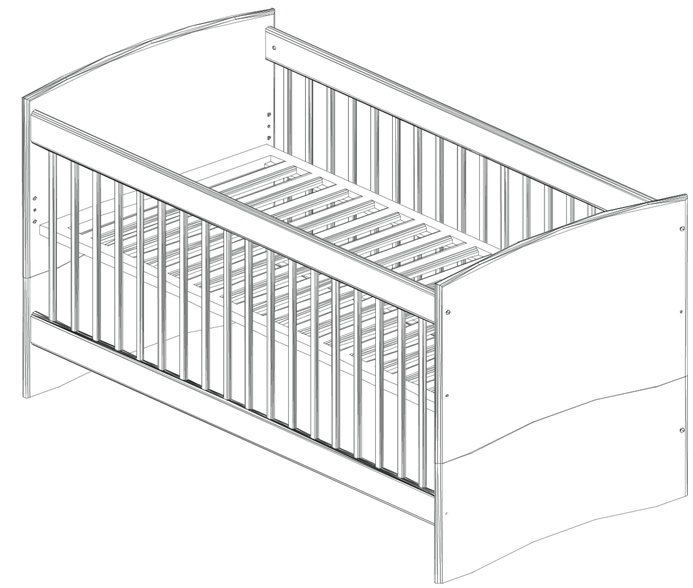

3. pozíció

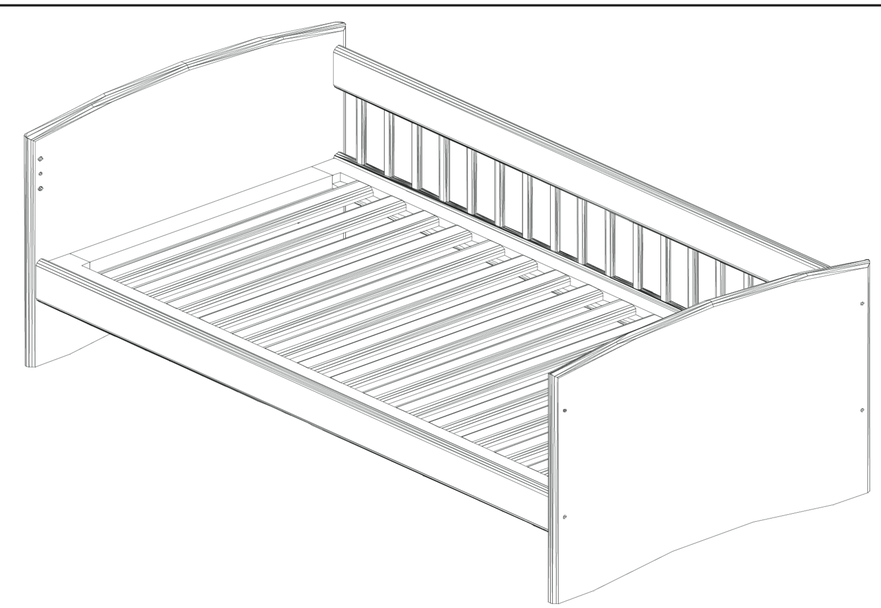

etsberger

Álom kombi babaágy

SZERELÉSI RAJZ

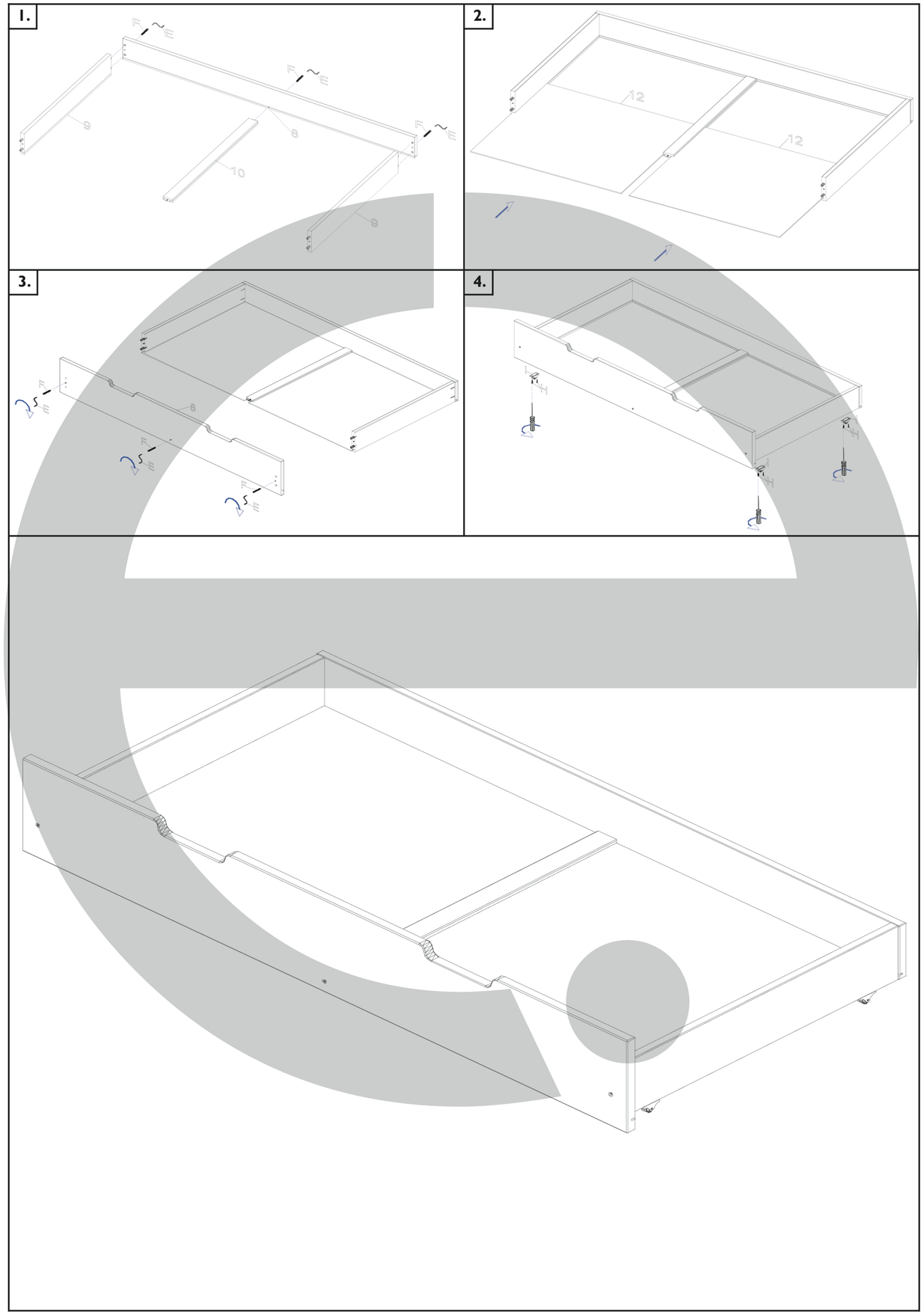

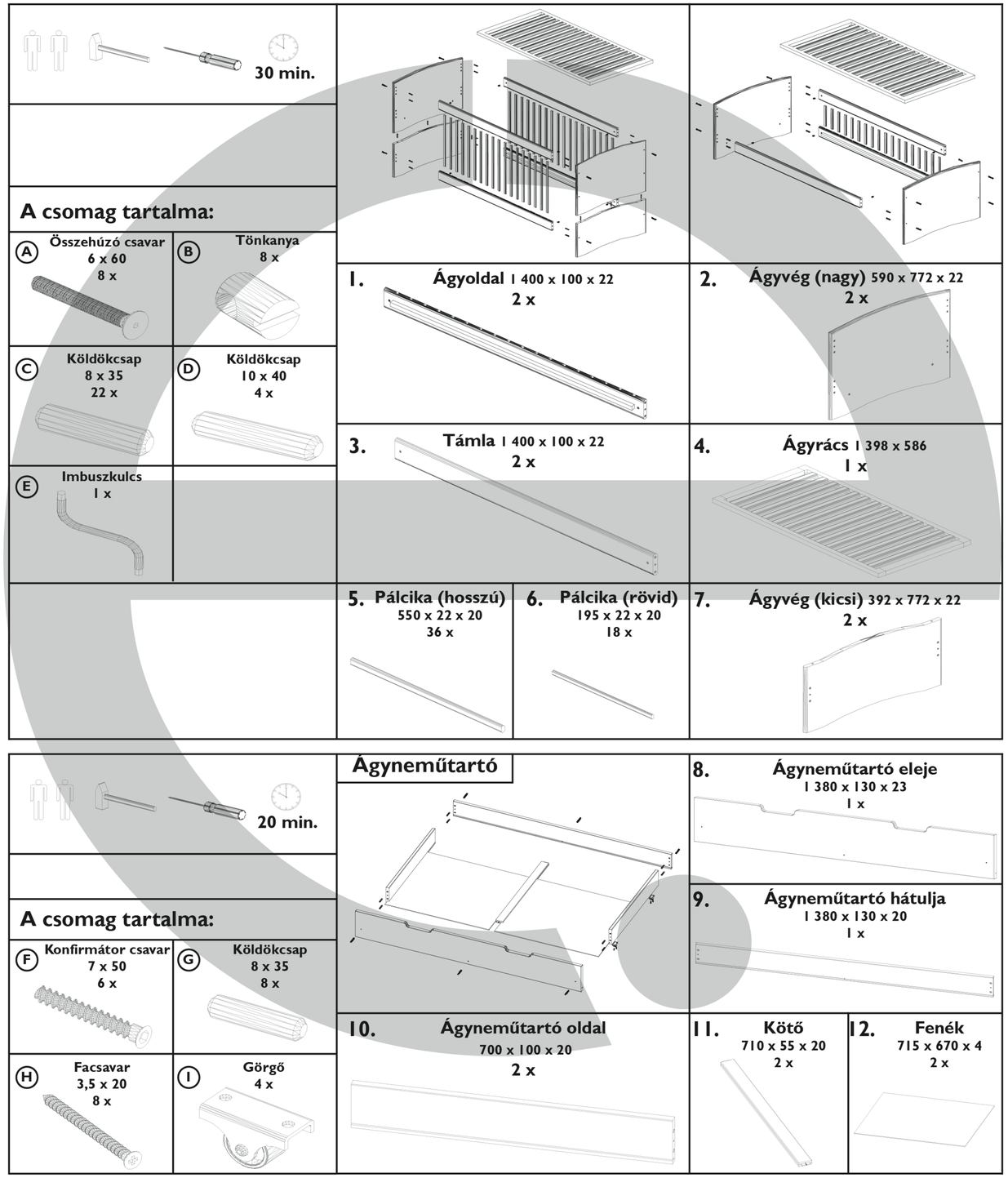

etsberger

Cím: 6345 Nemesnádudvar Petőfi u. 7/a.
Telf / Fax: 06 (79) 478 671
E-mail: info@etsberger.hu
Web: http://www.etsberger.hu
Facebook: http://www.facebook.com/fenyobutor